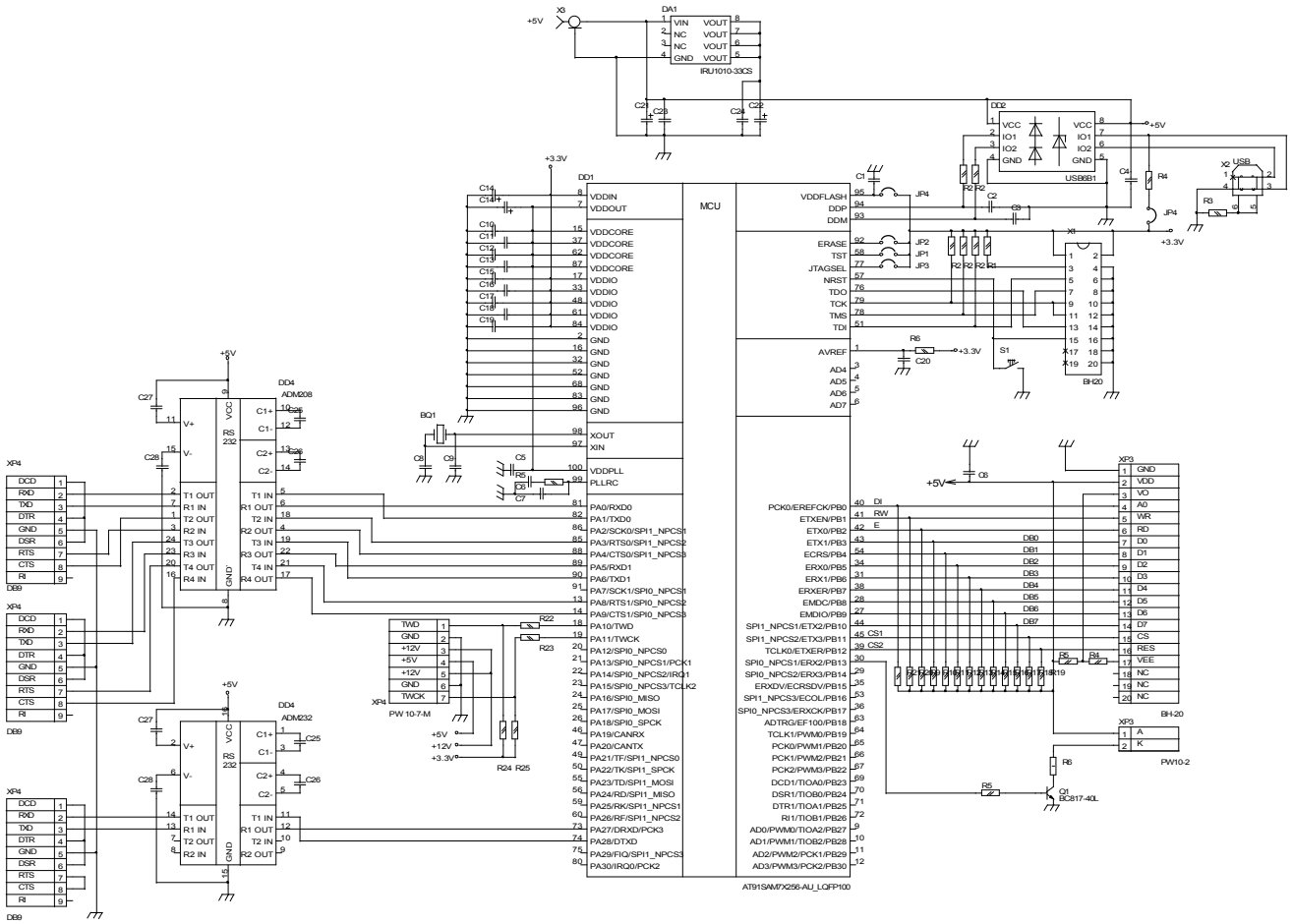
DA1
IRU1010-33CS
DD1
MCU
AT91SAM7X256-AU_LQFP100
DD2
USBGB1
X2 USB
X1
BH20
XP3
BH-20
PW10-2
DD4
ADM208
ADM232
XP4
DB9
PW 10-7-M
BQ1
Q1
BC817-40L
+5V
+3.3V